18. Desenvolver uma máquina de Post, sobre o alfabeto {(,)}, que verifique se uma sequência de parênteses é bom formada. A seguir, são apresentados alguns exemplos de entradas possíveis de serem fornecidas pelo usuário com seus respectivos resultados.

Entrada – Fila	Saída – Fila	Status
( )	indiferente	aceita
) (	indiferente	rejeita
(( ) ( ))	indiferente	aceita
(( ))) ( )	indiferente	rejeita
β	indiferente	aceita
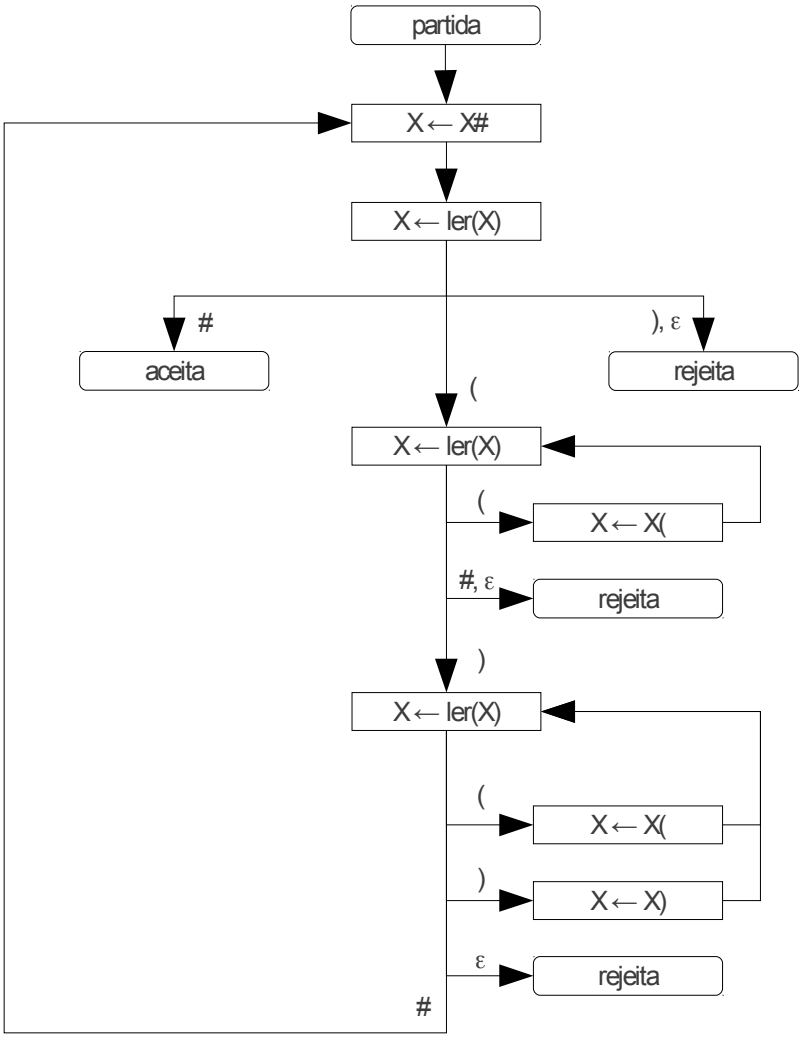
M = ({(,)}, D, #)